SCIUKER

isiK

LA FINESTRA DELLA LUCE

Quel giorno sul Bosforo

Una finestra sul mondo

Il Design essenziale

Tutte le soluzioni

SCIUKER *LAB*
ricerca e sviluppo in collaborazione con Universita Federico II

BREVETTI ITALIANI

CONSULTA LE CERTIFICAZIONI E LE PROVE DI LABORATORIO NEL CATALOGO GENERALE
SCIUKER MYLIFE pg 166

isik

SCIUKER

QUEL GIORNO SUL BOSFORO

Era pomeriggio inoltrato, passeggiavo sotto il ponte di Galata, dai chioschi lungo la banchina partiva un'intenso profumo di sardine fritte, quando Meltem, guida turistica - il cui nome sarà stato mutuato dal famoso vento - indugiò prima di saltare una pozzanghera. Meltem studia architettura e per pagarsi l'università fa la guida occasionale. Aveva smesso di piovere da poco, un cielo terso aveva squarciato dei nuvoloni scuri, l'autunno avanzava a Istambul.

Fu allora che riflesse nella luce della pozzanghera vidi le cicogne migrare attraversando il Bosforo.
Una luce così non l'avevo mai vista e non la dimenticherò facilmente; pensai che per un produttore di finestre, sarebbe stato un sacrilegio limitare l'ingresso della luce in una casa anche di un solo centimetro.
Fu così che al mio ritorno in Italia pensai di creare insieme allo staff di ricerca della Sciuker un infisso con il minimo spessore dell'anta mai prodotto prima.
Era nata la linea Isik, in turco luce per l'appunto.
Una dedica ed un riferimento doveroso ad una luce che avrei voluto condividere con tutti.

SCIUKER

LA PRESENTAZIONE DELLA LINEA ISIK PRESSO L'AMBASCIATA DI TURCHIA A ROMA

estratto dalla rassegna stampa dell'evento
a cura di Emanuela Sanna

ISIK UNA FINESTRA SUL MONDO

REPUBLIC OF TURKEY EMBASSY ROME

PROGETTO VRBE
7 Giugno 2013

Si chiama Isik ed è l'ultima nata della linea di finestre prodotta da Sciuker l'azienda italiana che, nel giro di un ventennio, è diventata leader nella produzione di serramenti e infissi in Italia nel settore legno alluminio e legno vetro strutturale.

Impresa dal management familiare, di oltre 100 dipendenti, portata avanti da Rocco, Marco e Romina Cipriano, la Sciuker rappresenta al meglio quel che resta di quel meraviglioso tessuto di pmi che ha fatto la fortuna dell'Italia negli anni passati e che oggi soffre maggiormente gli effetti della crisi. Loro, a dispetto di tutti i nostri indicatori economici negativi

L'Ambasciatore Turco Hakki Akil e Marco Cipriano, CEO Sciuker

e del momento di forte incertezza politica, non solo non hanno chiuso i battenti e ridotto il personale, ma hanno ampliato la produzione per il mercato europeo e deciso di sbarcare anche in uno dei mercati più promettenti dal punto di vista delle costruzioni, quello della Turchia.

Un'avventura che ha preso ufficialmente il via con la presentazione presso l'ambasciata di Turchia a Roma della nuova linea Isik di finestre. Nello splendido scenario della villa ottocentesca sede della rappresentanza turca in Italia, l'ambasciatore Hakki Akil, e Marco Cipriano CEO della Sciuker hanno sancito un accordo di amicizia e cooperazione di fronte a oltre quattrocentro tra architetti e ingegneri, italiani e turchi. Un evento perfettamente riuscito, organizzato in tutte le sue sfumature dall'agenzia di comunicazione Grafistudio Associati.

LA PRESENTAZIONE DELLA LINEA ISIK

L'intento della Sciuker è quello di sfruttare il vantaggio competitivo derivante dai numerosi brevetti che hanno rivoluzionato il mondo della finestra: la tecnologia brevettata (stratec) infatti, consente di costruire finestre in legno-alluminio e legno vetro strutturale, contraddistinte da un profilo in legno lamellare con uno strato in essenza pregiata e una scelta tra 36 tipi di legno e colori senza paragoni, la più ampia disponibile oggi sul mercato.

Il tutto allo stesso prezzo a prescindere dalla scelta effettuata, perché come ha detto Marco Cipriano, conversando con i giornalisti presenti all'evento, "se compro un gelato lo pago la stessa cifra a prescindere dal fatto che sia al cioccolato o alla fragola".

Confort e benefici possibili e democratici, che scacciano la crisi e ci fanno ben sperare sul rilancio del nostro made in Italy di eccellenza.

IL FILM DELLA SERATA

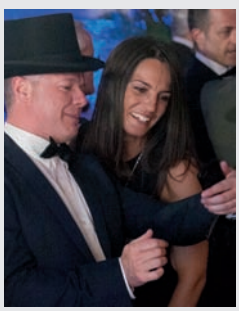

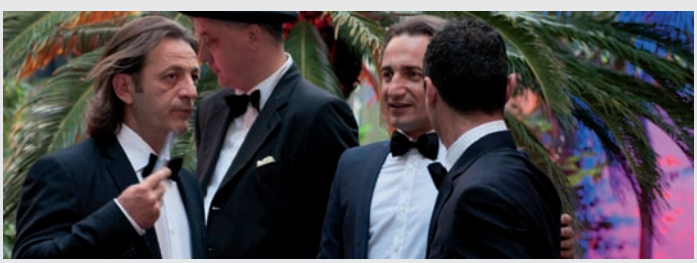

SCIUKER

SCIUKER MINIMAL FRAMES ISIK

IL DESIGN ESSENZIALE

Sciuker ha creato una nuova generazione di finestre rivoluzionaria in legno-alluminio e legno-vetro strutturale.

Isik è la terza linea di finestre di un'evoluzione che è espressione della tecnologia Stratec con una forte personalità. Un'evoluzione che grazie al design rigoroso e all'ampia scelta di essenze e colori, l'unica disponibile sul mercato dei serramenti, conferisce confort e benessere possibile a tutti.

La linea di finestre ISIK è un'evoluzione o una rivoluzione nel campo dei serramenti? Questa è la domanda che ci siamo posti all'atto della sua creazione. Una finestra per una nuova era deve essere più sostenibile, più desiderabile con un grande appeal, tutti elementi presenti in ISIK,

Porta finestra Isik A^e
bianco pastello

Isik versione Se
rovere wengé

Isik versione A^e
rovere noce medio

quindi la risposta è stata: Isik deve essere una finestra rivoluzionaria. Quattro sono le rivoluzioni di ISIK: 1. il concept, 2. l'integrità del prodotto, 3. la sfera del benessere democratico, 4. le master class di design. I nostri clienti si aspettano dai nostri prodotti determinati standard di precisione e dettaglio, ma questo a noi non basta. Vogliamo offrire ai consumatori una relazione emotiva con i nostri prodotti, la possibilità di vivere nel mondo del benessere alla portata di tutti con un livello olistico di soddisfazione totale.
Soddisfazione che si basa su elementi chiave: la funzionalità del design, la sostenibilità, il confort, la desiderabilità. La funzionalità è dettata dal design rigoroso che risponde agli obiettivi prefissati e dalla tecnologia Stratec (lamellare stratificato) che rende l'infisso più stabile, più termico, più leggero. La sostenibilità è ottenuta attraverso l'uso di materiali e processi ecocompatibili con il quasi azzeramento degli scarti di lavorazione. Il confort e il benessere possibile per tutti, con la scelta più ampia di finiture e colori oggi disponibile sul mercato dei serramenti, che solo Sciuker può offrire.

Con ISIK abbiamo cercato una linea dal design fluente, l'abbiamo voluta stabile e accattivante per generare desiderabilità. Questa strategia risponde alla nostra filosofia che ha generato la tecnologia Stratec e ha determinato il carattere della nuova line ISIK.

ISIK *LA FINESTRA CHE HA CAMBIATO LA FINESTRA*

La ridotta dimensione del profilo di alluminio esterno sull'anta, e/o la ridotta dimensione della serigrafia sulla versione Se emotion, la possibilità del telaio a filo con l'anta creano l'effetto esclusivo dell'ISIK.
La proporzione equilibrata vetro-anta conferisce un aspetto dinamico alla finestra. ISIK, nonostante le dimensioni ridotte ha una grande presenza visiva, l'assenza di guarnizioni sul telaio e l'accoppiamento esterno a 90° nelle versioni A e Ae emotion, gli conferiscono un portamento forte.

La linea del telaio esterno rispetto all'anta ha uno sbalzo di soli 12 mm. Le grafiche avvolgenti della maniglia nelle versioni Ae emotion ed Se emotion, riducono la linea del corpo principale, rendendo la finestra più tesa rafforzando il design complessivo.

La parte esterna del telaio in alluminio completamente squadrata crea movimento anche quando la finestra è chiusa, ogni linea ha motivo di esistere ed essendo minimali invitano la luce. Tutto questo rendono incredibilmente ISIK, ancora più Sciuker. Di seguito una breve descrizione delle tre linee.

ISIK A/ ISIK A plus legno-alluminio

conforme agli standard CasaClima, nasce dalla ricerca Sciuker Lab sulla base della tecnologica Stratec. Una soluzione dal design minimale, capace di esaltare sia la forma che la funzione, con spessore dell'anta di soli 30 mm ISIK è una finestra che può accogliere molta più luce. La linea del telaio esterno rispetto all'anta ha uno sbalzo di soli 12 mm.

Isik versione A^e plus
zebrano naturale

Isik versione A^e
zebrano wengé
ISIK DESIGN E CONFORT

La versione A ha la sezione anta 68x79 mm; telaio 70x70 mm, vetro camera sp 27 mm, (di serie doppio vetro di sicurezza su porta-finestra) canalina warm edge, lastra planiterm 4s-confort quattro stagioni selettivo magnetronico, adatto per il controllo solare e l'isolamento termico. Tripla guarnizione sull'anta senza fermavetro con soglia h 49 mm per la finestra e soglia Transit h 24 mm a taglio termico per porta-finestra, adatta al calpestio o al passaggio di ruote (abbattimento barriere architettoniche). Ferramenta antieffrazione primo livello di sicurezza, meccanismi anta ribalta e micoroaereazione. Il gocciolatoio è con fori di evacuazione acqua non a vista al fine di privilegiare l'estetica. Il sistema di accoppiamento a 90° negli angoli dei profili esterni in alluminio (brevetto sciuker) esalta il design minimalista della linea

Ovviamente anche nella versione Isik A plus, la finestra raggiunge gli standard conformi CasaClima. Grazie al triplo vetro camera sp. nominale mm. 38 mantenendo inalterate tutte le altre caratteristiche, la finestra raggiunge così un'isolamento termico ottimale UW fino a 090W/M2K migliorando inoltre l'isolamento acustico fino a 44 decibel.

ISIK Ae / ISIK Ae plus legno-alluminio

In questa versione, che conserva le stesse caratteristiche della vesrione A, compresi gli standard CasaClima la ferramenta è invisibile, la maniglia a scomparsa è disponibile nei colori coordinati alle canaline. Queste caratteristiche rendono immediato e percepibile il design che contrbuisce a conferire

ISIK *LA FINESTRA DELLA LUCE*

Isik versione A^e
laccato Nepal

personalità all'arredamento. Rispetto alla precedente versione ISIK Ae presenta l'anta complanare al telaio. Ovviamente, anche questa versione ha un ridotto spessore dell'anta di soli 30 mm che consente di accogliere tutta la luce.

La versione Ae ha la sezione anta 68x79 mm; telaio 70x70 mm, vetro camera sp 27 mm, (di serie doppio vetro di sicurezza su porta-finestra) canalina warm edge, lastra planiterm 4s-confort quattro stagioni selettivo magnetronico, adatto per il controllo solare e l'isolamento termico. Tripla guarnizione sull'anta senza fermavetro con soglia h 49 mm per la finestra e soglia Transit h 24 mm a taglio termico per porta-finestra, adatta al calpestio o al passaggio di ruote (abbattimento barriere architettoniche). Ferramenta a scomparsa antieffrazione primo livello di sicurezza, con chiusura perimetrale a più punti di bloccaggio, meccanismi anta ribalta e micoroaereazione.
Naturalmente anche nella versione Isik Ae plus, la finestra raggiunge gli standard conformi CasaClima. Grazie al triplo vetro camera sp. nominale mm. 38 mantenendo inalterate tutte le altre caratteristiche, la finestra raggiunge così un'isolamento termico ottimale UW fino a 090W/M2K migliorando inoltre l'isolamento acustico fino a 44 decibel.

ISIK Se LEGNO VETRO STRUTTURALE

ISIK Se / ISIK Se plus legno-vetro strutturale

La finestra ISIK Se emotion è il gioiello della tecnologia Sciuker, un serramento conforme agli standard CasaClima, in legno vetro strutturale con lastra esterna serigrafata. Una soluzione che attiva la sfera emotiva al primo impatto visivo, un'estetica essenziale dove il design esalta le prestazioni del prodotto.
ISIK Se oltre a conservare tutte le caratteristiche delle versioni precedenti, monta di serie sull'anta minimale un vetrocamera strutturale che si sostituisce ai profili di alluminio. Il vetro è serigrafato a freddo negli stessi colori coordinati delle canaline e delle maniglie. L'attenzione ai dettagli è massima, lungo il bordo del vetro un profilo di poliammide funge da accoppiamento meccanico tra vetro ed anta per la protezione perimetrale del vetro stesso (sistema brevettato).

La versione Se ha la sezione anta 68x80 mm; telaio 70x70 mm, vetro camera sp 38 mm, di serie doppio vetro di sicurezza su finestra e porta-finestra, con lastra esterna sfalsata,

Isik versione S^e plus
bianco Liberty

TUTTA LA LUCE POSSIBILE

serigrafata e temprata, canalina warm edge, lastra interna planiterm 4s-confort quattro stagioni selettivo magnetronico, adatto per il controllo solare e l'isolamento termico. L'ancoraggio del vetro strutturale all'anta (brevetto Sciuker), è effettuato attraverso l'incollaggio strutturale di un profilo in poliammide perimetrale al vetro e assicurato alla struttura da ritegni meccanici e garantito da grani di sicurezza, il che assicura la rimozione del vetro in caso di sostituzione. Tripla guarnizione sull'anta senza fermavetro con soglia h 49 mm per la finestra e soglia Transit h 24 mm a taglio termico per porta-finestra, adatta al calpestio o al passaggio di ruote (abbattimento barriere architettoniche). Ferramenta a scomparsa antieffrazione primo livello sicurezza, con chiusura perimetrale a più punti di bloccaggio, meccanismi anta ribalta e micoroaereazione.
Anche nella versione Isik Se plus la finestra raggiunge gli standard conformi CasaClima. Grazie al triplo vetro camera sp. nominale mm. 38, mantenendo inalterate tutte le altre caratteristiche, la finestra raggiunge un'isolamento termico ottimale UW fino a 090W/M2K migliorando inoltre l'isolamento acustico fino a 44 decibel.

Sciuker offre ai consumatori una relazione emotiva con i suoi prodotti, un confort e un benessere per molti con un livello olistico di soddisfazione totale.

Isik versione Ae
laccato Nepal

Isik versione Se
rovere grigio scuro vintage

ISIK *UNA FINESTRA RIVOLUZIONARIA*

Isik versione A plus
teak scuro

SCIUKER *MINIMAL FRAMES*

ISIK IL CONFORT *DEMOCRATICO*

Isik versione A
bianco pastello

ISIK Il CALORE DEL LEGNO
CON 36 ESSENZE E COLORI

Isik versione S^e
laccato tortora

INTERNI ED ESTERNI *MINIMAL FRAME*

Isik versione Se
rovere grigio scuro vintage

SCIUKER LIFE ISIK

Isik versione A^e
noce canaletto

ISIK *SCENARI SENZA BARRIERE*

Isik versione S^e
bianco pastello

SCHEDE *TECNICHE*

VERSIONI ISIK

Un serramento di tecnologia Sciuker in lamellare stratificato rivestito esternamente con sottili profili di alluminio accoppiati a 90° a giunto aperto (Brevetto Sciuker), conforme agli standard CasaClima.

- **Ferramenta a vista**
- **Anta a sormonto sul telaio**
- **Maniglia classica**

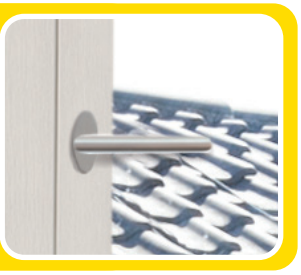

La finestra Isik Ae (emotion) in legno alluminio, conforme agli standard CasaClima, nasce dalla ricerca Sciuker Lab sulla base della tecnologia Stratec. Questa versione che prende il nome emotion aggiunge ai vantaggi della versione A la maniglia, la ferramenta a scomparsa e l'anta complanare al telaio.

VERSIONE EMOTION
LEGNO- ALLUMINIO

- **Ferramenta a scomparsa**
- **Anta complanare con il telaio**
- **Maniglia a scomparsa**

La finestra Isik Se (emotion) conserva gli standard CasaClima e i vantaggi della linea emotion. Nasce dalla tecnologia Sciuker in lamellare stratificato con vetro camera strutturale, lastra esterna sfalsata serigrafata con fascia perimetrale smaltata. (Brevetto Sciuker)

VERSIONE EMOTION
LEGNO- VETRO STRUTTURALE

- **Ferramenta a scomparsa**
- **Anta complanare con il telaio**
- **Maniglia a scomparsa**

TECNOLOGIA stratec

LA TECNOLOGIA STRATEC IN LEGNO LAMELLARE STRATIFICATO

L'esclusiva Tecnologia in legno lamellare stratificato *(brevetto Sciuker)* consiste nell'accoppiamento e la combinazione di 4 profili lamellari di cui uno in legno pregiato. Il profilo lamellare finger joint in 3/4 lamelle, è stratificato con tranciato di legno applicato in continuo su substrato lamellare con l'utilizzo di adesivo poliuretanico termoplastico, classificato secondo la UNI EN 204:2002 e resistente, nel rispetto delle vigenti normative, all'esposizione al calore (fino a 150° C), al freddo e all'umidità secondo la UNI EN ISO 9142:2004 (prove di invecchiamento) e secondo le prove di laboratorio CATAS-PTP 137:2007 e PTP 25:1995 (prove per l'adesione a umido e a cicli di umido/secco, delle finiture al supporto). L'essenza pregiata, stratificata sul substrato stabile in lamellare, non subisce sollecitazioni e stress meccanici in esercizio e, non essendo a contatto con l'ambiente esterno, non è neppure soggetta all'usura del tempo ed agli attacchi degli agenti atmosferici e raggi UV esterni. Ciò consente di avere infissi in legno di particolare pregio come il Teak, il Ciliegio, Rovere, lo Zebrano, il Noce etc. altrimenti impensabili. **Questa tecnologia si può sintetizzare in 7 principali punti di forza.**

1. 4 STRATI LAMELLARI
2. ESSENZE
3. STABILITÀ
4. TRASMITTANZA TERMICA
5. PESO
6. OMOGENEITÀ VENATURA
7. ECOSOSTENIBILITÀ

Tenone interno legno
Anta minimale con profilo piano senza fermavetro accoppiata a 45° con tecnologia minizinken *(brevetto Sciuker)* per un effetto cornice.

La finestra ISIK A in legno-alluminio, conforme agli standard CasaClima, nasce dalla ricerca Sciuker Lab sulla base della tecnologia Stratec. Una soluzione dal design minimale contemporaneo e funzionale, capace di esaltare sia la forma che la funzione. Grazie al ridotto spessore dell'anta di soli 30 mm ISIK è una finestra che può accogliere molta più luce.

Sezione anta 68x79 mm; telaio 70x70 mm, vetro camera sp 27 mm, (di serie doppio vetro di sicurezza su porta-finestra) canalina warm edge, lastra planiterm 4s-confort quattro stagioni selettivo magnetronico, adatto per il controllo solare e l'isolamento termico. Tripla guarnizione sull'anta senza fermavetro con soglia h 49 mm per la finestra e soglia Transit h 24 mm a taglio termico per porta-finestra, adatta al calpestio o al passaggio di ruote (abbattimento barriere architettoniche). Ferramenta antieffrazione primo livello di sicurezza, meccanismi anta ribalta e micoroaereazione.

Anche **nella versione Isik A plus**, la finestra raggiunge gli standard conformi CasaClima. Grazie al triplo vetro camera sp. nominale mm. 38 mantenendo inalterate tutte le altre caratteristiche, la finestra ha un'isolamento termico ottimale UW fino a 090W/M2K migliorando inoltre l'isolamento acustico fino a 44 decibel.

SCIUKER
MINIMAL
FRAMES

Le immagini si riferiscono alla versione ISIK A

Guarnizioni
Tre guarnizioni migliorano nettamente le prestazioni del prodotto, la tecnologia si sviluppa sull'anta ed in parte è integrata nei profili di alluminio del telaio in modo da avere un'estetica completamente pulita. Il gocciolatoio è con fori di evacuazione acqua non a vista al fine di privilegiarne l'estetica. Una ulteriore guarnizione rossa lo separa dal legno per aumentarne le capacità di isolamento.

Accoppiamento a 90°
L'accoppiamento dei profili esterni di alluminio a giunto aperto *(brevetto Sciuker)* consente la ventilazione tra il guscio esterno e la parte interna in legno, evitando ristagni di umidità. Questo sistema offre il vantaggio di non opporsi forzatamente alle diverse dilatazioni termiche dei materiali, tutto a vantaggio dell'estetica.

Particolare sezione porta/finestra

1. Lamellare in Pino Finger Joint stratificato con tecnologia stratec Sciuker certificata, in Teak, Ciliegio, Rovere, Zebrano, Noce canaletto etc...
2. Sezione 68 mm
3. Spessore 79 mm
4. Isolamento termico ottimale finestra standard:
   Isik A - Uw fino 1,2 W/m^{2}K
   Isik A plus - Uw fino 0,90 W/m^{2}K
5. ***Isik A*** - Vetrocamera di 27 mm nominale con basso emissivo 4 Stagioni - warm edge Ug fino a 1,1 W/m^{2}K
   Isik A plus - Triplo vetro doppia camera di 38 mm nominale con basso emissivo 4 Stagioni - warm edge Ug fino a 0,6 W/m^{2}K disponibile anche con sistema oscurante integrato (veneziana, plissè o a rullo)
6. ***Isik A***
   Isolamento acustico fino a 43 dB (con opportuno vetraggio)
   Isik A plus
   Isolamento acustico fino a 43 dB (con opportuno vetraggio)
7. Tre guarnizioni di battuta
8. Ferramenta con cerniere Anta a ribalta, antieffrazione 1° livello di sicurezza, microareazione
9. Guarnizioni di tenuta vetrocamera interna ed esterna

I dati sono suscettibili di variazione

La finestra ISIK Ae (emotion) in legno-alluminio nasce anch'essa dalla ricerca Sciuker Lab sulla base della tecnologia Stratec. Questa versione, che conserva le stessa caratteristiche della versiona A compresi gli standard CasaClima, ha la ferramenta invisibile, la maniglia a scomparsa e l'anta complanare al telaio, tutti elementi che rendono immediato e percepibile il design complessivo.

Sezione anta 68x79 mm; telaio 70x70 mm, vetro camera sp 27 mm, (di serie doppio vetro di sicurezza su porta-finestra) canalina warm edge, lastra planiterm 4s-confort quattro stagioni selettivo magnetronico, adatto per il controllo solare e l'isolamento termico. Tripla guarnizione sull'anta senza fermavetro con soglia h 49 mm per la finestra e soglia Transit h 24 mm a taglio termico per porta-finestra, adatta al calpestio o al passaggio di ruote (abbattimento barriere architettoniche). Ferramenta a scomparsa antieffrazione primo livello di sicurezza, con chiusura perimetrale a più punti di bloccaggio, meccanismi anta ribalta e micoroaereazione.

Naturamente anche **nella versione Isik Ae emotion plus**, la finestra raggiunge gli standard conformi CasaClima. Grazie al triplo vetro camera sp. nominale mm. 38, mantenendo inalterate tutte le altre caratteristiche, la finestra ha un'isolamento termico ottimale UW fino a 090W/M2K migliorando inoltre l'isolamento acustico fino a 44 decibel.

Anta a filo telaio
L'anta complanare a filo con il telaio è una soluzione estetica che sottolinea e rende percepibili le linee costruttive, conferendo estrema pulizia e semplicità formale.

SCIUKER
MINIMAL FRAMES

Le immagini si riferiscono alla versione ISIK Ae

Particolare maniglia a scomparsa
L'aspetto minimale della finestra è esaltato dalla presenza della maniglia a scomparsa che si aziona attraverso un clic e assolve alle sue funzioni senza rappresentare un ingombro alle linee ascendenti delle ante.

Particolare soglia Transit
Questa soglietta applicata sulle porte-finestre è a taglio termico, l'altezza di 24 mm è la minima possibile con queste caratteristiche funzionali.

Particolare sezione porta/finestra

1. Lamellare in Pino Finger Joint stratificato con tecnologia Sciuker certificata, in Teak, Ciliegio, Rovere, Zebrano, Noce canaletto etc...
2. Sezione 68 mm
3. Spessore 79 mm
4. Isolamento termico ottimale finestra standard:
   Isik Ae - Uw fino 1,1 W/m^{2}K
   Isik Ae plus - Uw fino 0,80 W/m^{2}K
5. ***Isik Ae*** - Vetrocamera di 27 mm nominale con basso emissivo 4 Stagioni - warm edge e Ug fino a 1,1 W/m^{2}K
   Isik Ae plus - Triplo vetro doppia camera di 38 mm nominale con basso emissivo 4 Stagioni - warm edge e Ug fino a 0,6 W/m^{2}K disponibile anche con sistema oscurante integrato (veneziana, plissè o a rullo)
6. ***Isik Ae plus***
   Isolamento acustico fino a 43 dB (con opportuno vetraggio)
   Isik Ae plus
   Isolamento acustico fino a 44 dB (con opportuno vetraggio)
7. Tre guarnizioni di battuta
8. Ferramenta con cerniere Anta a ribalta, antieffrazione 1° livello di sicurezza, microareazione
9. Guarnizioni di tenuta vetrocamera interna ed esterna
10. Maniglia a scomparsa a filo anta

I dati sono suscettibili di variazione

La finestra ISIK Se (emotion) è il gioiello della linea Isik, un serramento conforme agli standard CasaClima in legno-vetro strutturale con lastra esterna serigrafata. Una soluzione che attiva la sfera emotiva al primo impatto visivo, un'estetica essenziale dove il design e la luce sono protagonisti. Di serie su questa versione la ferramenta invisibile, la maniglia a scomparsa e l'anta complanare al telaio.

Sezione anta 68x8 mm; telaio 70x70 mm, vetro camera sp 38 mm, di serie doppio vetro di sicurezza su finestra e porta-finestra, con lastra esterna sfalsata, serigrafata e temprata, canalina warm edge, lastra interna planiterm 4s-confort quattro stagioni selettivo magnetronico, adatto per il controllo solare e l'isolamento termico. L'ancoraggio del vetro strutturale all'anta (brevetto Sciuker), è effettuato attraverso l'incollaggio strutturale di un profilo in poliammide perimetrale al vetro e assicurato alla struttura da ritegni meccanici e garantito da grani di sicurezza, il che assicura la rimozione del vetro in caso di sostituzione.
Tripla guarnizione sull'anta senza fermavetro con soglia h 49 mm per la finestra e soglia Transit h 24 mm a taglio termico per porta-finestra, adatta al calpestio o al passaggio di ruote (abbattimento barriere architettoniche). Ferramenta a scomparsa antieffrazione primo livello di sicurezza, con chiusura perimetrale a più punti di bloccaggio, meccanismi anta ribalta e micoroaereazione.

Anche **nella versione Isik Se emotion plus**, la finestra raggiunge gli standard conformi CasaClima. Grazie al triplo vetro camera sp. nominale mm. 38 mantenendo inalterate tutte le altre caratteristiche, la finestra ha un'isolamento termico ottimale UW fino a 090W/M2K migliorando inoltre l'isolamento acustico fino a 44 decibel.

Massima luminosità
Rispetto al modello ISIK Ae, sull'anta minimale è montato di serie un vetrocamera strutturale opportunamente sfalsato che si sostituisce ai profili di alluminio. Il vetro temprato è serigrafato a freddo negli stessi colori coordinati delle canaline e delle maniglie un abbinamento di colori moderno ed essenziale.

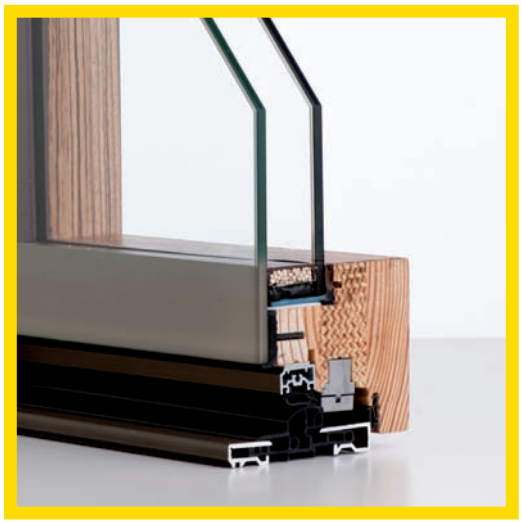

SCIUKER
MINIMAL FRAMES

Le immagini si riferiscono alla versione ISIK Se

Particolare maniglia a scomparsa
L'aspetto minimale della finestra è esaltato dalla presenza della maniglia a scomparsa che si aziona attraverso un clic e assolve alle sue funzioni senza rappresentare un ingombro alle linee ascendenti delle ante.

Attenzione ai dettagli
Lungo il bordo del vetro montiamo un profilo di poliammide per l'accoppiamento meccanico tra vetro ed anta e per protezione perimetrale e per eventuale rimozione del vetro stesso. (brevetto Sciuker)

Particolare sezione porta/finestra

1. Lamellare in Pino Finger Joint stratificato con tecnologia Sciuker certificata, in Teak, Ciliegio, Rovere, Zebrano, Noce canaletto etc...
2. Sezione 68 mm
3. Spessore 79 mm
4. Isolamento termico ottimale finestra standard:
   Isik Se - Uw fino 1,1 W/m^{2}K
   Isik Se plus - Uw fino 0,80 W/m^{2}K
5. ***Isik Se*** - Vetrocamera di 38 mm nominale 6mm temprato esterno con basso emissivo - warm edge e Ug fino a 1,4 W/m^{2}K
   Isik Se plus - Triplo vetro doppia camera di 38 mm nominale 6mm temprato esterno con basso emissivo interno warm edge e Ug fino a 0,6 W/m^{2}K disponibile anche con sistema oscurante integrato (veneziana, plissè o a rullo)
6. ***Isik Se***
   Isolamento acustico fino a 43 dB (con opportuno vetraggio)
   Isik Se plus
   Isolamento acustico fino a 44 dB (con opportuno vetraggio)
7. Tre guarnizioni di battuta
8. Ferramenta con cerniere Anta a ribalta, antieffrazione 1° livello di sicurezza, microareazione
9. Guarnizioni di tenuta vetrocamera interna ed esterna
10. Maniglia a scomparsa a filo anta

I dati sono suscettibili di variazione

COLORI/*ESSENZE LEGNO*

Con la tecnologia STRATEC, una scelta di essenze e colori senza paragoni.

Rovere Tabacco	Rovere Zucchero	Rovere Moka	Rovere wengé	Rovere sbiancato
Rovere grigio	Rovere bianco	Rovere oro	Rovere miele	Bianco Liberty
Rovere chiaro	Rovere medio	Rovere scuro	Rovere ciliegio	Bianco Pastello
Zebrano naturale	Noce canaletto	Spazzolato	Laccato Nepal	Bianco Decò
Teak medio	Teak scuro	Teak mogano	Ciliegio Usa	Ciliegio Usa

COLORI *ALLUMINIO*

AVORIO 1013
1013 -MR

AVORIO 1013 OPACO
DR-110

BIANCO 9010
BIANCO 99

BIANCO 9010
OPACO DR-955

CILIEGIO 317-70
317-70

CILIEGIO 317-70-R
317-70-R

ROVERE 334-70
334-70

ROVERE 334-70-R
334-70-R

MARRONE 8017
8017-A

MARRONE 8017
OPACO DR-822

VERDE 6005
VERDE 6005-N

VERDE 6005 OPACO
DR-637

ROVERE 333-8
333-8

ROVERE 419-70
419-70

ROVERE 419-70-R
419-70-R

ACACIA A-70
A-70

GRIGIO 7001-P
7001-P

GRIGIO 7001 OPACO
DR-730

VERDE MUSCHIO
DR-605

AVORIO
RAGGRINZITO
DR-105

ACACIA A-70-R
A-70-R

CILIEGIO 312-79
312-79

DOUGLAS 335-8
335-8

DOUGLAS 335-8-R
335-8-R

NERO 9005
9005

NERO 9005 OPACO
DR-935

BIANCO
RAGGRINZITO
DR-956

MARRONE MUSCHIO
DR-809

CILIEGIO 312-79-R

MOGANO M-409
ROSSO RUVIDO
M-409-R

RENOLIT CHIARO
386-73-R

NOCE 31070R

VERDE GOTICO
DR-603

GRIGIO ANTICO
DR-706

MARRONE GOTICO
DR-801

ROSSO GOTICO
DR-504

ROVERE 333-8-R

BIANCO GOTICO
DR-902

RENOLIT SCURO
387-70-R

BRONZO DR 291

ALLUMINIO BOND
DR-737

TESTA DI MORO

MANIGLIE *A SCOMPARSA per versioni emotion Ae / Se*

coordinabili con le canaline warm edge

Per la versione A vedi catalogo genarale MYLIFE pg 162

SEZIONI

ISIK A ISIK A^e

SEZIONE VERTICALE FINESTRA

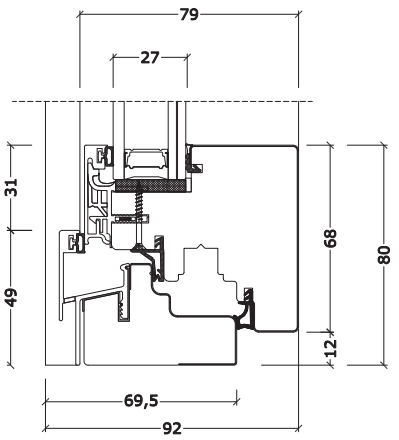

ISIK A ISIK A^e

SEZIONE VERTICALE BALCONE

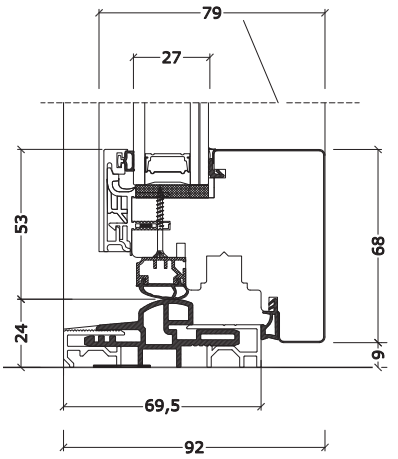

ISIK A ISIK A^e

MONTANTE MOBILE FINESTRA E BALCONE

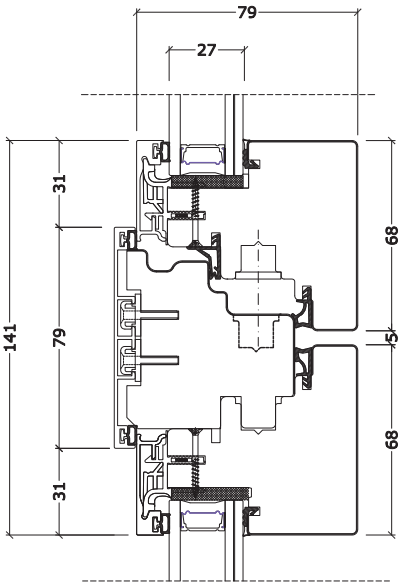

ISIK S^e

SEZIONE VERTICALE FINESTRA

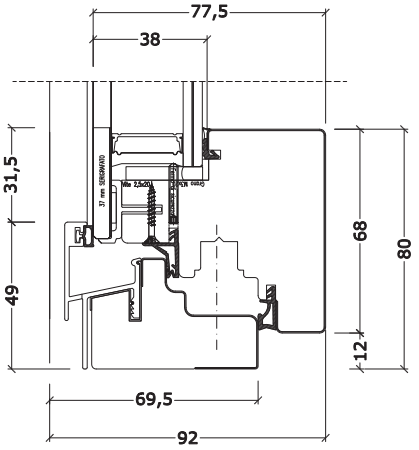

ISIK S^e

SEZIONE VERTICALE BALCONE

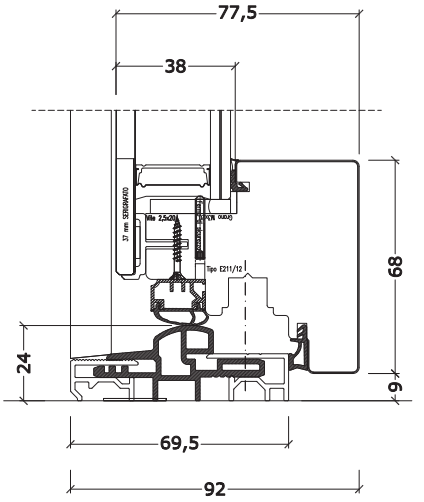

ISIK S^e

MONTANTE MOBILE FINESTRA E BALCONE

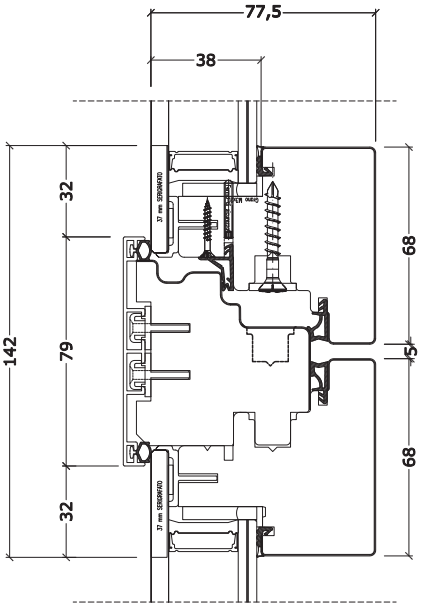

SEZIONI

ISIK A

SEZIONE LATERALE FINESTRA E PORTA FINESTRA

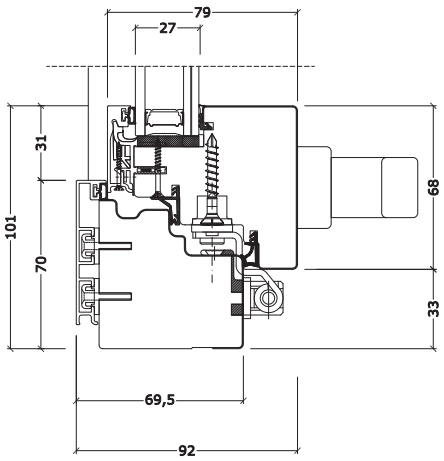

ISIK A^e

SEZIONE LATERALE FINESTRA E PORTA FINESTRA

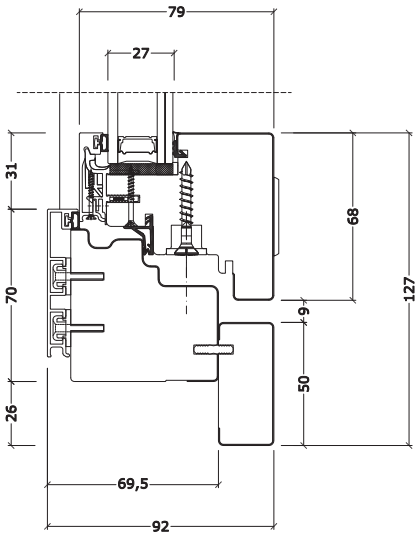

ISIK S^e

SEZIONE LATERALE FINESTRA E PORTA FINESTRA

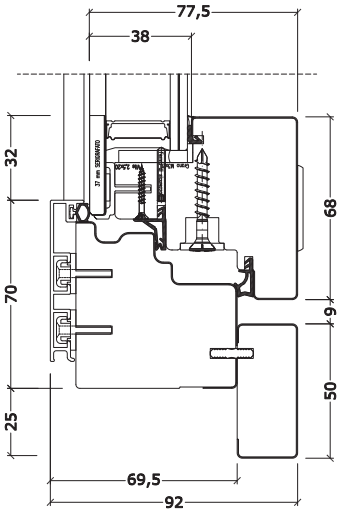

ISIK A ISIK A^e ISIK S^e

FISSO SOLO TELAIO

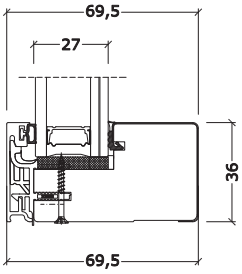

OPTIONAL TRAVERSO

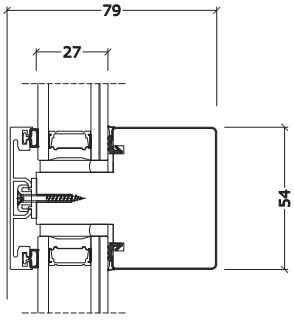

ISIK A ISIK A^e

OPTIONAL SERRATURA PASSATE

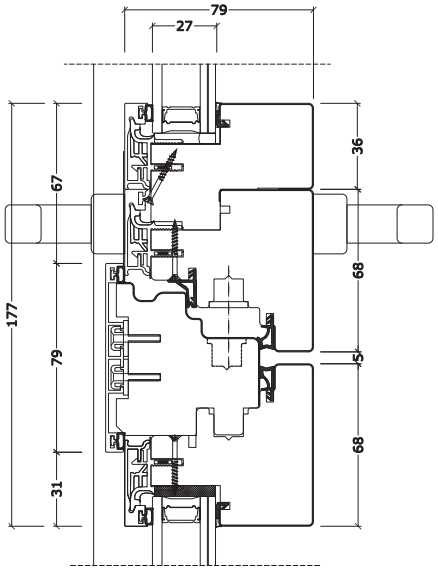

ISIK S^e

OPTIONAL SERRATURA PASSATE

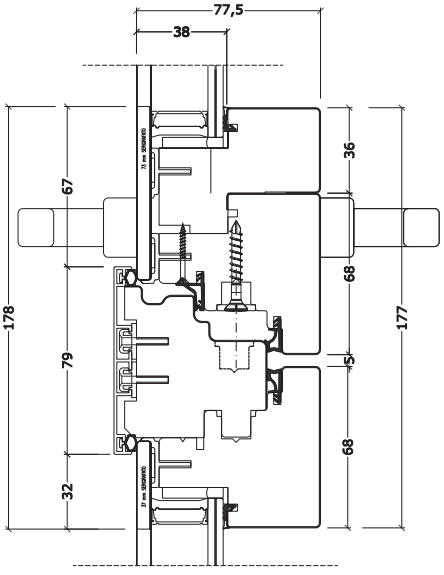

SEZIONI

ISIK A ISIK A^e

SCORREVOLE PARALLELO SEZIONE INFERIORE

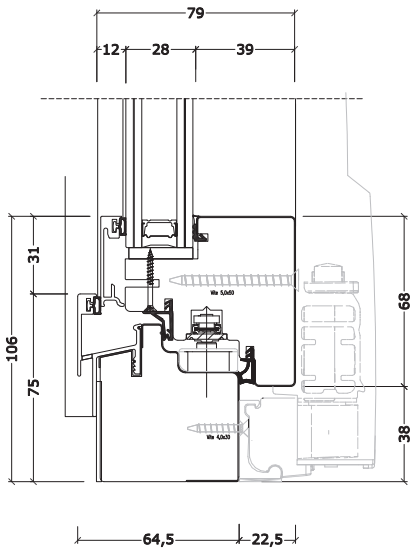

ISIK S^e

SCORREVOLE PARALLELO SEZIONE INFERIORE

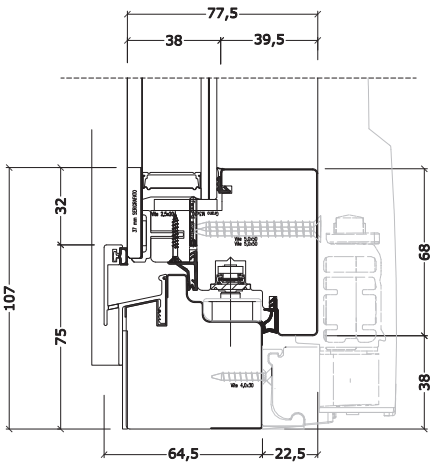

ISIK A ISIK A^e

BILICO SEZIONE INFERIORE

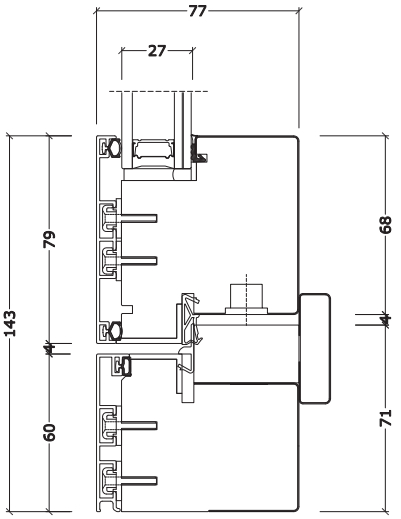

LBB=700–3200 HBB=700–2450

CERNIERA 40 mm – 300 Kg

ISIK S^e

BILICO SEZIONE INFERIORE

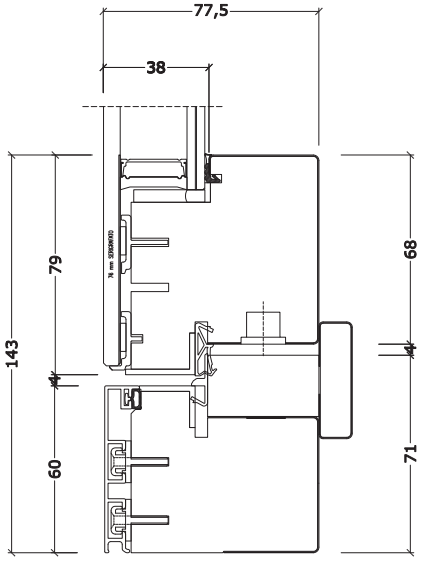

LBB=700–3200 HBB=700–2450

CERNIERA 40 mm – 300 Kg

ISIK A ISIK A^e

ALZANTE SCORREVOLE HSP 150 KG SEZIONE VERTICALE LATO ANTA APRIBILE

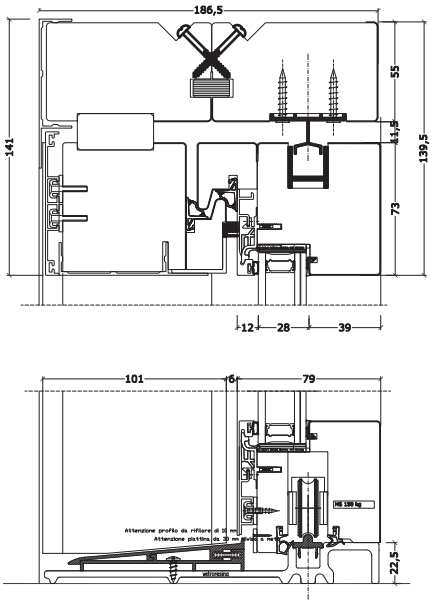

ISIK S^e

ALZANTE SCORREVOLE HSP 150 KG SEZIONE VERTICALE LATO ANTA SCORREVOLE

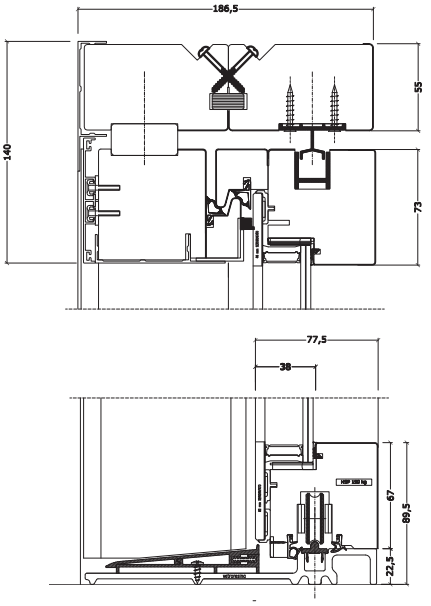

SEZIONI

ISIK A ISIK A^e ISIK S^e

ALZANTE SCORREVOLE HP 300 KG SEZIONE VERTICALE LATO INFERIORE ANTA APRIBILE

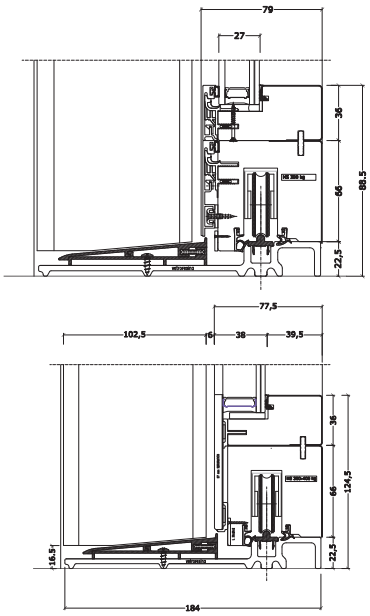

ISIK A ISIK A^e

ALZANTE SCORREVOLE A/Ae SEZIONE VERTICALE LATO ANTA FISSA

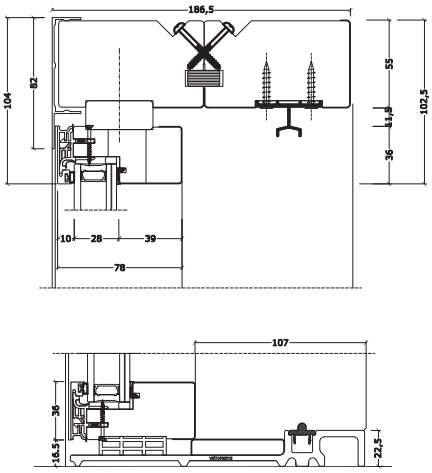

ISIK S^e

ALZANTE SCORREVOLE Se SEZIONE VERTICALE LATO ANTA FISSA

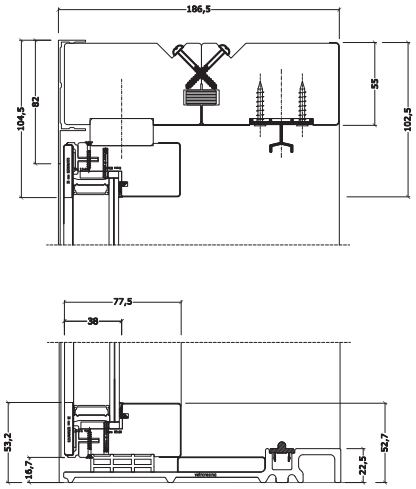

ISIK A ISIK A^e

SEZIONE ANTA VETRO CON VENEZIANA CAMERA 22

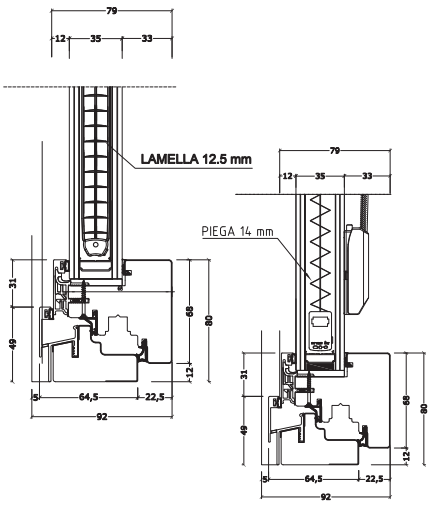

SEZIONE ANTA VETRO CON PLISSÉ CAMERA 22

ISIK S^e

SEZIONE ANTA VETRO CON VENEZIANA CAMERA 22

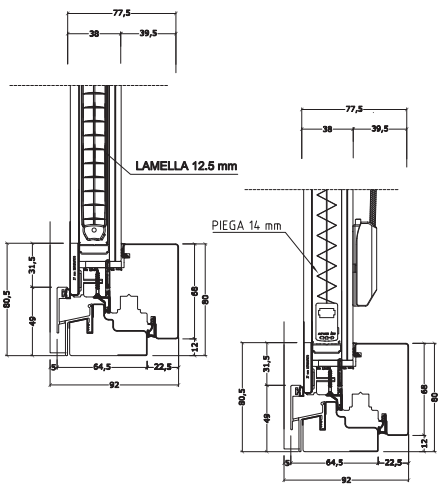

SEZIONE ANTA VETRO CON PLISSÉ CAMERA 22

ISIK A ISIK A^e ISIK S^e

SEZIONE ANTA VERSIONE PLUS TRIPLO VETRO FINESTRA

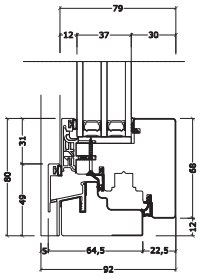

SEZIONE ANTA VERSIONE PLUS TRIPLO VETRO PORTAFINESTRA

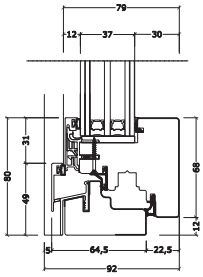

SEZIONE ANTA VERSIONE PLUS TRIPLO VETRO FINESTRA E PORTAFINESTRA

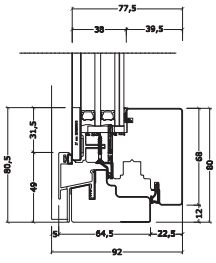

SCHUKER
MINIMAL
FRAME
ISIK